AF60-L2-(14-30-50-3-4-5.5-70)

订单号		台数	

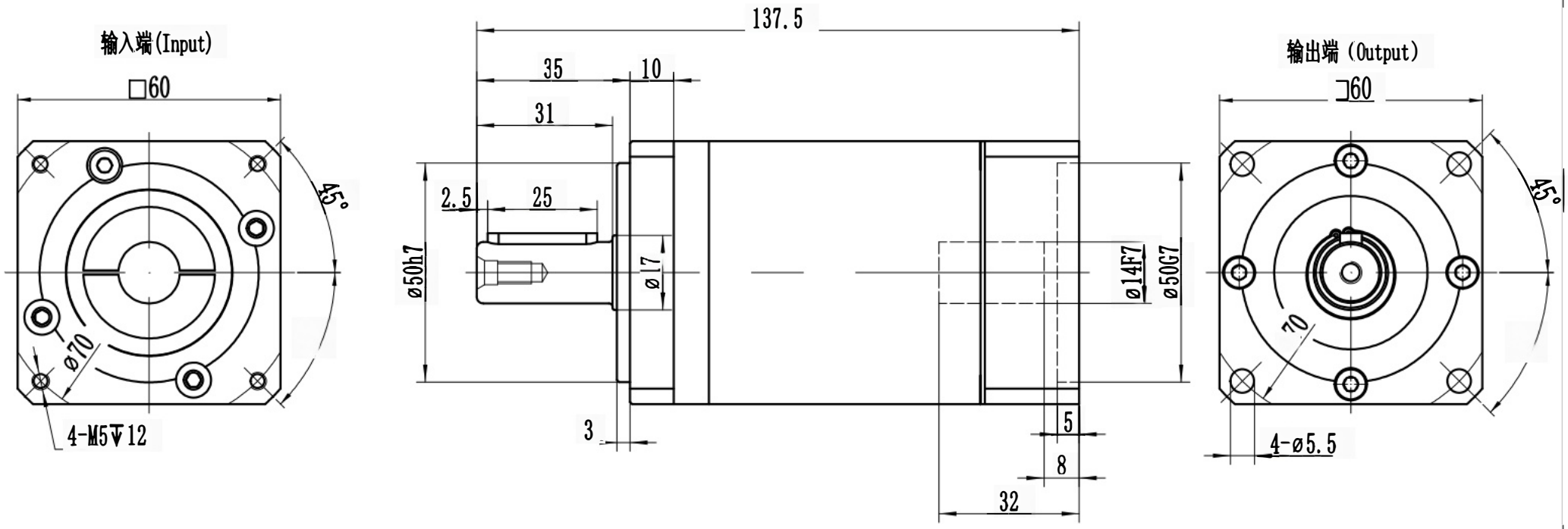

输出轴径/Output Diameter

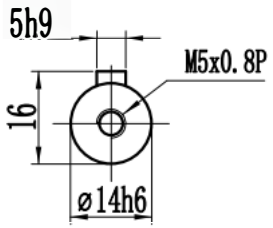

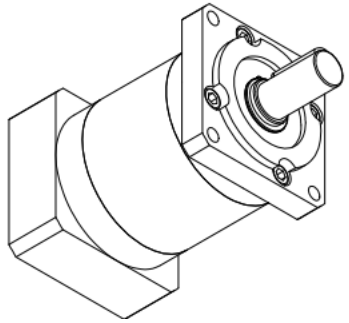

客户选型

选择速比（√）									
速比 i	12	15	20	25	35	40	50	70	100
额定输出扭矩Nm	27	27	40	40	40	40	40	34	16
最大输出扭矩Nm	54	54	80	80	80	80	80	68	32

额定输入转速	3000 rpm		传动效率	≈94%
最大输入转速	6000 rpm		噪音值	≤58dB
标准背隙P2	≤15arcmin		使用温度	-10℃～+90℃
安装方向	任意		润滑方式	合成润滑脂（终身润滑）
防护等级	IP65		使用寿命	20000h（连续运转减半）

标记	处数	分区	更改文件号	签名	年月日	精密行星减速机	安力川®
设计			标准化			阶段标记 重量 比例	
校对							AF60-L2
审核						共 张 第 张	（双级）
工艺			批准				